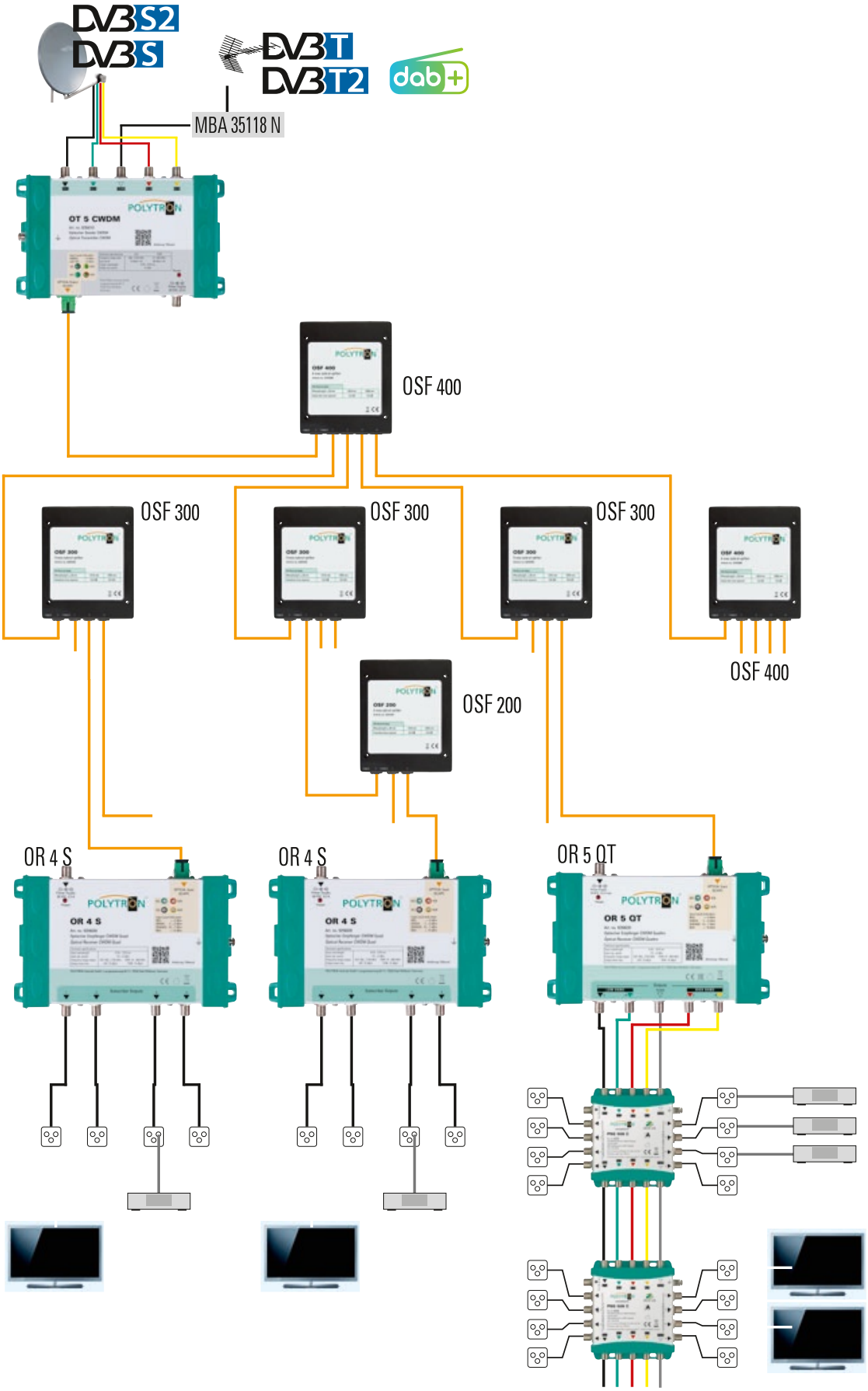
DVB S2
DVB S
DVB T
DVB T2
dab+
MBA 35118 N
OT 5 CWDM
OSF 400
OSF 300
OSF 300
OSF 300
OSF 400
OSF 200
OR 4 S
OR 4 S
OR 5 QT